FLOS ARCHITECTURAL

ANTARES ILUMINACIÓN S.A.U.
Calle Mallorca, 1
Poligono Industrial Reva
46394 Ribarroja
Valencia-Spain
Tel: +34 961 669 520
Fax: +34 961 668 286
www.flos.com

Fort Knox Wall

E

INSTRUCCIONES DE INSTALACIÓN Y DE USO
¡ATENCIÓN!
La seguridad del aparato sólo puede garantizarse con la condición de que se respeten las siguientes instrucciones, tanto en la fase de instalación como de uso, por lo cual se recomienda conservarlas.
ADVERTENCIA:
Para efectuar la instalación, y siempre que se efectúe alguna operación en el aparato, asegurarse de haber cortado la corriente eléctrica.
El aparato no puede ser en ningún caso modificado o forzado, cualquier modificación puede comprometer la seguridad haciéndolo peligroso. FLOS declina cualquier responsabilidad por los productos modificados.
IP 20 Ordinaria
Luminaria clase I: Para obtener un funcionamiento seguro y correcto es necesario que este aparato sea conectado a un eficiente sistema de tierra.
El aparato ha sido diseñado para el uso interior.
Luminarias previstas para el montaje directo sobre superficies normalmente inflamables.
Instalar únicamente fuera del volumen de accesibilidad.
El símbolo marcado en el aparato indica la sustitución de las pantallas de protección dañadas utilizando exclusivamente piezas de recambio originales FLOS. No utilizar la luminaria sin cristal.
No utilizar la luminaria sin cristal. En caso de rotura del cristal contactar con el fabricante para su sustitución.
El símbolo que aparece en el aparato indica que el producto debe ser eliminado en modo diferenciado del resto de los desechos urbanos.
INSTRUCCIONES PARA LIMPIAR EL APARATO
Para la limpieza del aparato, utilizar exclusivamente un paño suave. En caso de suciedad más resistente, humedecer el paño con agua y jabón o un detergente neutro.
Advertencia: No emplear alcohol ni disolventes.
La clasificación del aislamiento mantenida entre la alimentación en baja tensión (BT) y los conductores de control (DALI) es aislamiento principal.

GB

INSTRUCTIONS OF INSTALLATION AND USE
ATTENTION!
The safety of the device can only be guaranteed on condition that to be respected the following instructions, both stages of installation and use therefore it is highly recommended to keep them.
WARNING:
To carry out the installation, and whenever an operation in the device is carried out, make sure of having disconnected the electric power.
The device cannot be in any case modified or forced, any modification might jeopardize the safety system making it dangerous. FLOS declines any responsibility on modified products.
IP20 Ordinary.
Luminaire kind I: In order to obtain a safe and correct operation, it is necessary that this device is connected to an efficient earth system.
The device has been designed for inside.
Luminaires intended for direct assembly on surfaces that are normally flammable.
Only install out of the volume of accessibility.
The symbol marked on the device indicates the replacement of the damaged protection screens using exclusively original FLOS spare parts. Do not use the luminaire without glass.
Do not use the luminarie without glass. In case of glass breakage, contact the manufacturer for a replacement.
The symbol shown on the device indicates that the product must be eliminated differently from the rest of the urban waste.
CLEANING INSTRUCTIONS
Use only a soft cloth to clean the appliance, dampened with water ans soap or mild cleanser if needed for resistant dirt.
Warning: do not use alcohol or other solvents.
The classification that has been maintained between the LV mains power supply and the control conductors (DALI) is in main insulation.

50.0554

I

ISTRUZIONI DI INSTALLAZIONE E UTILIZZO
ATTENZIONE!
È possibile garantire la sicurezza dell'apparecchio solamente a condizione che si rispettino le seguenti istruzioni, sia in fase di installazione che di utilizzo; per questo motivo è consigliabile conservarle.
AVVERTENZA:
Per effettuare l'installazione e ogni volta che si effettua un intervento sull'apparecchio, assicurarsi di aver escluso la corrente elettrica.
L'apparecchio non può in alcun caso essere modificato o forzato; qualunque modifica può comprometterne la sicurezza e renderlo pericoloso. FLOS declina qualunque responsabilità derivante dai prodotti modificati.
IP 20 Ordinario
Apparecchio di illuminazione Classe I: Per ottenere un funzionamento sicuro e corretto è necessario che il presente apparecchio sia collegato a un sistema di messa a terra funzionante.
L'apparecchio è stato progettato per l'uso in ambienti chiusi.
Apparecchi previsti per il montaggio diretto su superfici normalmente infiammabili.
Installare esclusivamente al di fuori delle zone accessibili.
Il simbolo contrassegnato sull'apparecchio indica la sostituzione degli schermi protettivi danneggiati utilizzando esclusivamente pezzi di ricambio originali FLOS. Non utilizzare l'apparecchio di illuminazione senza vetro.
In caso di rottura del vetro, il prodotto non può essere utilizzato: contattare il fabricante per la sua sostituzione.
Il simbolo che compare sull'apparecchio indica che il prodotto deve essere smaltito in modo differenziato dal resto dei rifiuti urbani.
INSTRUZIONI PER LA PULIZIA DELL'APPARECHIO
Per la pulizia dell'apparecchio utilizzare esclusivamente un panno morbido eventualmente inumidito con acqua e sapone odetersivo neutro per lo sporco più tenace.
Attenzione: non utilizzare alcool o solventi.
La classificazione mantenuta tra l'alimentazione di rete LV e i conduttori di comando (DALI) è quella di isolamento principale.

D

GEBRAUCHS- UND INSTALLIERUNGSANLEITUNGEN
VORSICHT!
Die Sicherheit des Geräts ist nur gewährleistet, wenn die folgenden Anleitungen bei der Installierung und während des Gebrauchs eingehalten werden; ihre Aufbewahrung wird daher empfohlen.
HINWEIS:
Stellen Sie bei der Installation und jeder Arbeit an dem Gerät sicher, dass der Strom abgeschaltet ist.
Das Gerät darf keinesfalls modifiziert oder überbeansprucht werden, jede Modifizierung kann die Sicherheit gefährden. FLOS lehnt jegliche Haftung für modifizierte Produkte ab.
IP 20 Allgemeiner Schutz
Leuchte Klasse I: Das Gerät ist an ein sachgerechtes Erdungssystem anzuschließen, damit es sicher und korrekt funktioniert.
Das Gerät ist für Innenräume bestimmt.
Beleuchtungskörper, die für die direkte Anbringung auf normalerweise entflammbaren Oberflächen vorgesehen sind.
Nur außerhalb Erreichbarkeit installieren.
Das auf dem Gerät markierte Symbol gibt den Ersatz der geschädigten Schutzschirme an; es sind ausschließlich Originalersatzteile FLOS zu verwenden. Die Leuchte nicht ohne Glas benutzen.
Die Beleuchtung nicht ohne Glasschirm benutzen. Ist der Glasschirm zerbrochen, wenden Sie sich für Ersatz an den Hersteller.
Das Symbol auf dem Gerät gibt an, dass das Produkt in einer anderen Form als der übrige Abfall entsorgt werden muss.
REINIGUNGSVORSCHRIFTEN
Bei der Reinigung der Leuchte darf amn ausschlieblich weiche Tücher verwenden. Eventuell kann man diese mit Wasser und Seife oder mit einem neutralen Reinigungsmittel anfeuchten.
Achtung: Weder Alkohol noch Lösugsmittel verweden.
Die Isolationsklasse, die zwischen der Niederspannungsversorgung (NS) und der Steuerleitungen (DALI) eingehalten wird, ist die Hauptisolierung.

F

INSTRUCTIONS D'INSTALLATION ET D'UTILISATION
ATTENTION!
La sécurité de l'appareil n'est garantie que si les instructions suivantes sont respectées, durant l'installation puis lors de l'utilisation; c'est pourquoi il est recommandé de les conserver.
AVERTISSEMENT:
Pour effectuer l'installation, et chaque fois que l'on intervient sur l'appareil, s'assurer que le courant électrique a été coupé.
L'appareil ne doit être ni modifié ni forcé, toute modification pouvant compromettre sa sécurité et le rendre dangereux. FLOS décline toute responsabilité sur des produits qui auraient été modifiés.
IP 20 Ordinaire
Luminaire classe I : Pour obtenir un fonctionnement sûr et correct, il est nécessaire de raccorder cet appareil à un système de mise à la terre en bon état de marche.
L'appareil est conçu pour être utilisé à l'intérieur
Luminaires prévus pour être montés directement sur des superficies normalement inflammables.
Installer uniquement en dehors des zones accessibles.
Le symbole marqué sur l'appareil indique que le remplacement des écrans de protection endommagés doit être effectué en utilisant exclusivement des pièces de rechange originales FLOS. Ne pas utiliser le luminaire sans verre de protection.
Ne pas utiliser l'appareil d'éclairage sans verre. Au cas où le verre serait brisé, pendre contact avec le fabricant afin de la remplacer.
Le symbole qui apparaît sur l'appareil indique que le produit doit faire l'objet du tri sélectif des déchets.
INSTRUCTIONS POUR LE NETTOYAGE
Pour le nettoyage de l'apparell utiliser exclusivement un chiffon doux, humecté si necessaire, avec de l'eau et du savon ou avec un détergent neutre pour les salissures les plus tenaces.
Attention: ne pas utiliser d'alcool ou solvents.
La classification de l'isolation maintenue entre l'alimentation de basse tension (BT) et les conducteurs de commande (DALI) est l'isolation principale.

P

INSTRUÇÕES DE INSTALAÇÃO E DE UTILIZAÇÃO
ATENÇÃO!
A segurança do aparelho só pode ser certificada se forem respeitadas as instruções seguintes, tanto na fase de instalação como na de utilização, pelo que se recomenda que as guarde.
ADVERTÊNCIA:
Para efectuar a instalação, e sempre que seja efectuada qualquer operação no aparelho, certifique-se de que cortou a corrente eléctrica.
O aparelho não pode ser modificado ou forçado, em caso nenhum. Qualquer modificação pode comprometer a segurança, tornando-o perigoso. A FLOS declina qualquer responsabilidade por produtos modificados.
IP 20 Ordinária
Aparelho de iluminação classe I: Para obter um funcionamento seguro e correcto é necessário que este aparelho seja conectado a um sistema eficiente de ligação à terra.
O aparelho foi concebido para uso no interior.
As aparelhagens de iluminação destinadas a montagem directa em superfícies normalmente inflamáveis.
Instalar apenas fora do volume de acessibilidade.
O símbolo marcado no aparelho indica a substituição dos ecrãs de protecção danificados, utilizando exclusivamente peças sobressalentes originais FLOS. Não utilize o aparelho de iluminação sem vidro.
Não utilizar o aparelho de iluminaçãao sem vidro. No caso do vidro se partir, contactar o faabricante para a sua substituição.
O símbolo que aparece no aparelho indica que o produto deve ser eliminado de forma diferente da dos restantes resíduos urbanos.
INTRUÇOER PARA A LIMEZA DO APARELHO
Para limieza do aparelho utilizar exclusivamente um tecido macio eventualmente úmido com água e sabao ou detergente neutro paraa sujeira mais dificil.
Atençao: nao utilizar álcool ou solventes.
A classificação do isolamento mantida entre a alimentação de baixa tensão (BT) e os condutores de controle (DALI) é o isolamento principal.

JP

設置及び取扱説明書
警告!
製品の設置、取り扱い時においての安全性は次の注意事項を守ることによりのみ保証されます。そのため、この取扱説明書を必ず保管してください。
注意
製品の設置及びお手入れの際にはプラグをコンセントから抜いてください。
製品を分解、改造しないでください。改造することにより製品の安全性が損なわれます。改造された製品に関してはFLOSでは一切責任を負いません。
IP 20 特に保護なし
クラスI照明: 正しい安全作動のために照明機器をアースに接続する必要があります。
この製品は室内用です。
普通の状態で可燃性のある表面に、直接設置する照明。
到達体積外のみ設置。
照明機器に表示されるシンボルは、破損した保護スクリーンのFLOS正規スペア部品のみを使用した交換を示しています。レンズ/クリスタルなしでの照明機器の利用はしないでください。
ガラスの装着なしでは使用しないでください。ガラスが破損した場合は代品が必要ですので、製造元にお問い合わせください。
機器に表示されるシンボルは他の生活廃棄物とは異なった方法での廃棄を示します。
器具のお手入れ方法
器具清掃の際には、必ず議ちかい布をお使いください。
汚れがひどい場合は、
溶けん水や中性誌舟j で視らせてよく絞った布告お使いください。
警告 : アノレコーノレや溶剤はど使用にならないでください。
低圧(LV)主電源と制御導体(DALI)との間に設けられた絶縁の区分は主絶縁である。

CN

安装使用说明书
注意:
只有严格遵守以下的安装使用说明，才能保证仪器的安全性能，因此要妥善保管此说明书。
警告:
在安装过程中，对仪器安装操作必须保证在电流切断的情况下进行。
在任何情况下不得对仪器进行改动和强力使用，任何的改动都会影响仪器的安全性能使其有危险。FLOS对于改动的产品不承担任何责任。
IP 20 基本款
第一种类灯具：为了实现装置安全准确的运行，必须将其连接在有效的接地系统。
关于仪器内部使用的设计。
预设可直接安装于发热表面的灯具。
将其安装在可触及范围以外。
仪器上的标记说明：仪器保护屏受损后只能用FLOS的原零件替换，不能使用无玻璃保护罩的灯具替换。
不要使用不带玻璃的照明灯具。在玻璃打碎的情况下请和厂家联系更换。
仪器上的标志说明：此产品作废后，应该用与其它城市废物不同的方法淘汰。
清洁灯具说明
清洁灯具，只能用软布。有顽固污垢的时候，请用软布蘸水及肥皂或者中性清洁剂。
提醒：请不要用酒精或者稀料。
低压电源（LV）和控制导体（DALI）之间保持的绝缘等级是主要绝缘。

RU

ИНСТРУКЦИИ ПО УСТАНОВКЕ И ЭКСПЛУАТАЦИИ
ВНИМАНИЕ!
Безопасность аппарата может быть гарантирована лишь при условии соблюдения приведенных ниже инструкций как на этапе установке, так и на этапе эксплуатации, вследствие чего рекомендуется сохранить их.
ПРЕДУПРЕЖДЕНИЕ:
При установке, а также при проведении любых работ с аппаратом необходимо убедиться в том, что он отключен от источника электропитания.
Аппарат категорически запрещается модифицировать либо принудительно вводить в эксплуатацию, любая модификация может привести к нарушению условий обеспечения безопасности. FLOS снимает с себя всякую ответственность за модифицированные изделия.
IP 20 Обычный
Осветительный прибор класса I: Для обеспечения надежной и безопасной эксплуатации данный аппарат должен быть соединен с эффективной системой заземления.
Аппарат разработан для использования внутри помещения.
Осветительные приборы, монтируемые непосредственно на поверхностях со стандартной степенью возгораемости.
Устанавливать исключительно вне объема доступности.
Указанный на аппарате символ означает замену поврежденных защитных экранов с использованием исключительно оригинальных запасных деталей FLOS. Не используйте осветительный прибор без стекла.
Не использовать осветительный прибор без стекла. Если стекло разбито, свяжитесь с производителем для его замены.
Указанный на аппарате символ означает, что изделие должно утилизироваться отдельно от стандартных бытовых отходов.
ИНСТРУКЦИИ ПО ОЧИСТКЕ ПРИБОРА
Для очистки устройства использовать только мягкую тряпку, смоченную водой с мылом или нейтральным моющим средством для наиболее стойких загрязнений.
Внимание: Не использовать спирт или другие растворители.
Классификация изоляции между источником низкого напряжения (LV) и управляющими проводниками (DALI) является основной изоляцией.

AR

تعليمات التركيب والاستعمال
انتبه!
يمكن ضمان أمان المنتج فقط بشرط أن تتم مراعاة التعليمات التالية، وذلك في مرحلة التركيب وفي مرحلة الاستعمال، وعلى ذلك فإنه ينصح بالاحتفاظ بها.
تحذير:
- من أجل القيام بالتركيب، ففي كل مرة تتم فيها أي عملية في الجهاز، تأكد من أنك قد قمت بقطع التيار الكهربائي.
- لا يمكن بأي حال من الأحوال تعديل أو إجبار الجهاز، من الممكن أن يؤثر أي تعديل سلباً على الجهاز وقد يجعله خطيراً. ترفض FLOS أي مسئولية تجاه المنتجات المعدلة.
IP 20 عادي
المصباح من النوع I - من أجل الحصول على تشغيل آمن وصحيح، يلزم أن يوصل هذا الجهاز بنظام أرضي فعال.
- لقد تم تصميم الجهاز للاستعمال الداخلي.
مصابيح مخصصة للتركيب المباشر على أسطح قابلة للاشتعال عادة.
- يتم التركيب خارج الحجم الذي يسمح بالوصول فقط.
- الرمز الذي يظهر على الجهاز يشير إلى استبدال شاشات الحماية التالفة باستعمال قطع غيار أصلية ماركة FLOS فقط. لا يتم استعمال المصباح دون زجاج.
لا تستخدم وحدة الإنارة بدون زجاج. لو إنكسر الزجاج، اتصل بالمُصَنِّع حتى تستبدله.
- الرمز الذي يظهر في الجهاز يشير إلى أنه يجب التخلص من الجهاز بصورة مميزة عن باقي المخلفات العمرانية.
تعليمات لتنظيف الجهاز
عند تنظيف الجهاز يجب استخدام قطعة قماش ناعمة. وفي حالة الاتساخ الشديد، بلل قطعة القماش بماء وصابون أو بمنظف محايد.
تحذير: لا تستخدم الكحول ولا المذيبات.
يعتبر تصنيف العزل الذي يتم الحفاظ عليه بين مصدر الطاقة في الجهد المنخفض (LV) وموصلات التحكم (DALI) هو العزل الرئيسي.

KZ

ОРНАТУ ЖӘНЕ ПАЙДАЛАНУ ТУРАЛЫ НҰСҚАУЛЫҚ
НАЗАР АУДАРЫҢЫЗ!
Құрылғының қауіпсіздігіне төмендегі нұсқаулар, орнату және пайдалану кезеңінің екеуі де орындалған жағдайларда кепілдік беріледі, сондықтан оларды орындауды қатаң ұсынамыз.
ЕСКЕРТУ:
орнату жұмысын орындағанда және кез келген уақытта құрылғы ішінде бір әрекет орындалғанда, қуат сымын розеткадан міндетті түрде ажыратып тастаңыз. Қандай жағдай болмасын, бұл құрылғының құрылымын өзгертуге немесе оған күш түсіруге болмайды, кез келген өзгеріс құрылғының қауіпсіздік жүйесін бұзып, оны пайдалануды қауіпті етуі мүмкін. FLOS компаниясы өнімдердің құрылымын өзгертуден туындайтын кез келген жауапкершіліктен бас тартады.
IP20 - қалыпты.
I шамдал түрі: Қауіпсіз және дұрыс пайдалану үшін, құрылғыны тиімді жерге тұйықтау жүйесіне жалғау қажет.
Бұл құрылғы үй ішінде пайдалануға арналған.
Әдетте жанғыш болып табылатын орындарға тікелей құрастырылатын шамдалдар.
Тек бой жетпейтін жерге орнатыңыз.
Құрылғыда белгіленген таңба зақымдалған қорғаныш қабықтарының тек түпнұсқа FLOS қосалқы бөлшектерімен ауыстырылуы керектігін көрсетеді.
Шамдалды шынысыз пайдаланбаңыз.
Шамдалды шынысыз пайдаланбаңыз. Шыны сынған жағдайда, өнім жасаушысынан оны ауыстыруды сұраңыз.
Құрылғыда көрсетілген осы таңба осы құрылғының қала қоқысынан бөлек арнайы орынға тапсырылуы керектігін көрсетеді.
ТАЗАЛАУ ТУРАЛЫ НҰСҚАУЛАР:
құрылғыны тазалау үшін тек сабынды сумен дымқылданған жұмсақ шүберекті, қажет болса, кетуі қиын кір үшін жұмсақ тазалағыш химикатты пайдаланыңыз. Ескерту: спиртті немесе басқа еріткіштерді пайдаланбаңыз.
Төмен вольтты (ТВ) қуат көзі мен басқару өткізгіштері (DALI) арасында сақталатын оқшаулау жіктелуі негізгі оқшаулау болып табылады.

A LUMINAIRE INSTALLATION

INSTALACIÓN DE LA LUMINARIA / INSTALLAZIONE DELLA LAMPADA / INSTALLATION DER BELEUCHTUNG / INSTALLATION DU LUMINAIRE / INSTALAÇÃO DO APARELHO DE ILUMINAÇÃO / 照明器具の設置-据付け / 灯具的安装 / МОНТАЖ ОСВЕТИТЕЛЬНОГО ПРИБОРА ШАМДАЛДЫ ОРНАТУ / تركيب وحدة الإنارة

1

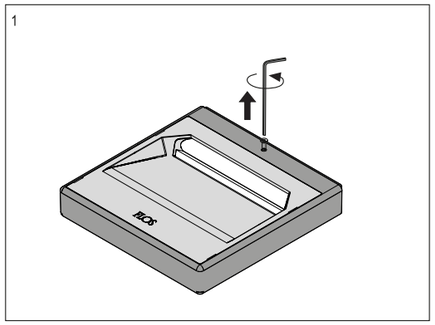

2

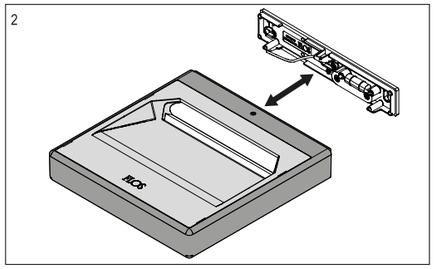

3

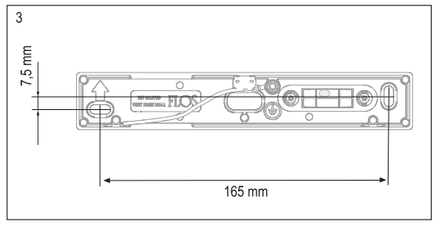

4

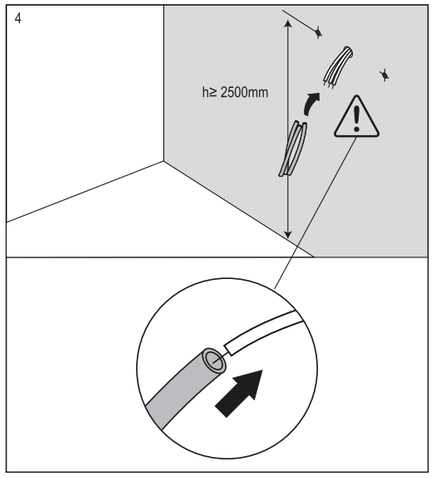

5

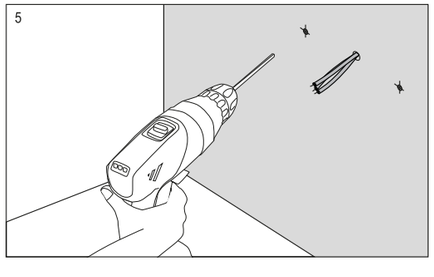

6

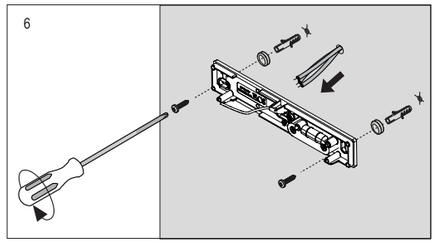

7

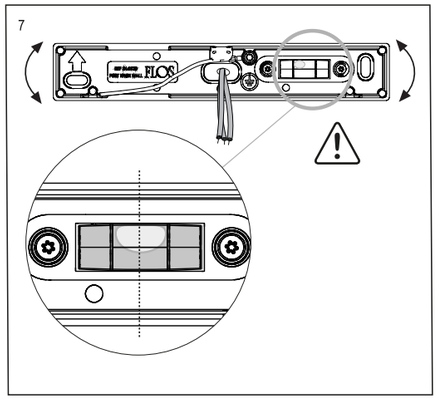

8

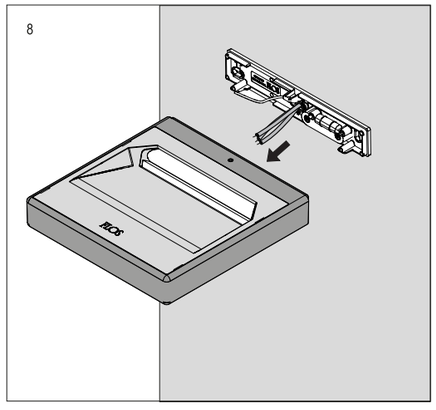

9

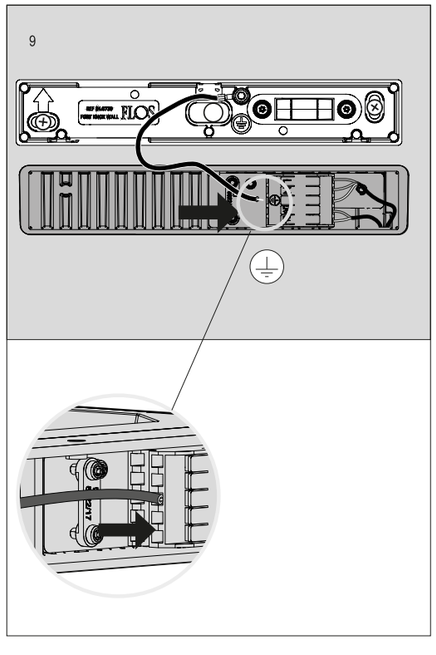

10

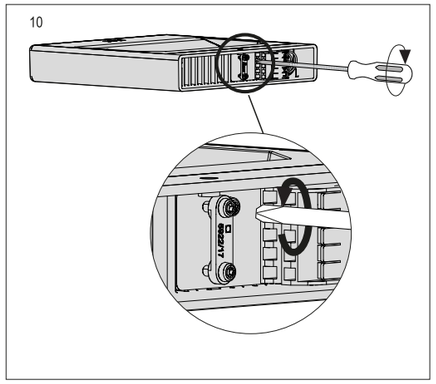

11

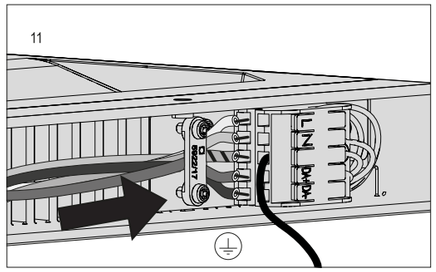

12

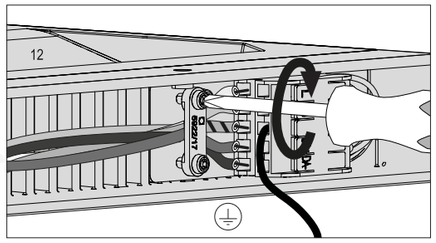

DALI VERSION / 1-10V

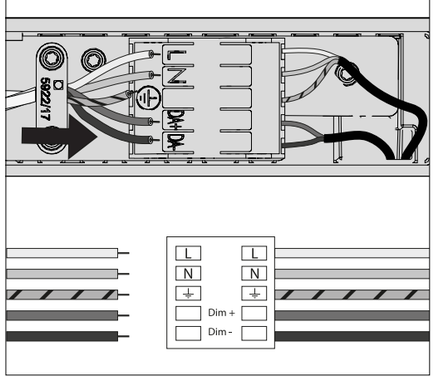

13

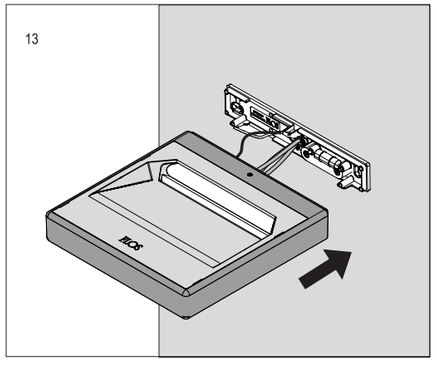

14

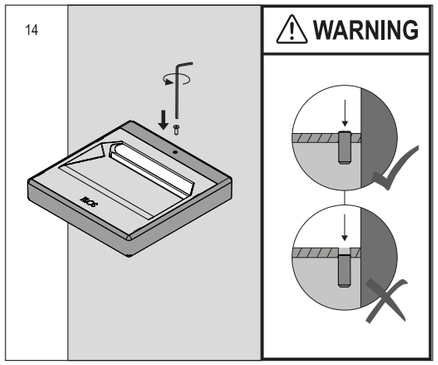
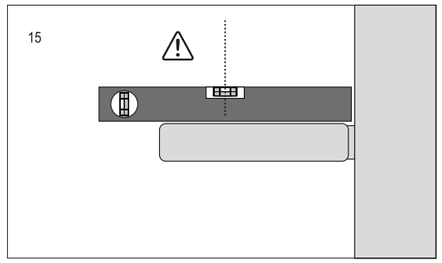
15